www.simec.tech

SIMEC

САМОСВАЛ – UDT-45

Техническая спецификация

САМОСВАЛ – UDT-45

UDT-45 — это высокопроизводительный 45-тонный шахтный самосвал, предназначенный для использования на перегонах 4,5 x 4,5 м. В основе производительности самосвала лежит проверенная временем конструкция, высокая мощность двигателя и большая грузоподъемность по отношению к собственной массе.

ОСНОВНЫЕ ХАРАКТЕРИСТИКИ

Грузоподъемность	45 000 кг
Самосвальный кузов	22,0 м^3
Диапазон самосвального кузова	18 - 26 м^3

Основные размеры и вес

Общая длина	10 806 мм
Максимальная ширина	3100 мм
Высота	3000 мм
Высота КУЗОВА	2881 мм
Высота разгрузки	6200 мм

СИЛОВАЯ УСТАНОВКА

Двигатель

Дизельный двигатель	Volvo TAD1641VE - B
Эффективная мощность	450 кВт (603 л.с.) при 1800 об/мин
Максимальный крутящий момент	2913 Нм при 1200 об/мин
Количество цилиндров	6
Объем	16,1 л
Система охлаждения	Водяное охлаждение

Способ смесеобразования	4-тактный, непосредственный впрыск, турбонаддув, добавочный охладитель
Фильтрация воздуха	Сухой тип
Электрическая система	24 В
Экологический класс	Евро 3
Выхлопная система	Каталитический нейтрализатор с глушителем
Средний расход топлива	49 л/ч
Емкость топливного бака	620 л

Преобразователь и трансмиссия

Преобразователь	DANA C9000
Трансмиссия	Серия DANA 8000

Ось

Передняя ось	KESSLER D106
Задняя ось	KESSLER D106

Шины

Размер шин	29.5 -R25

БЕЗОПАСНОСТЬ И ЭРГОНОМИКА

Кабина оператора сертифицирована по стандартам ROPS/FOPS
Ремень безопасности
Блокируемый главный выключатель
Сиденье с демпферной системой
Внешнее отключение, 2 шт. в задней части

МАССА ТРАНСПОРТНОГО СРЕДСТВА

Рабочий вес

Общий вес	36 000 кг
Передняя ось	26 500 кг
Задняя ось	9500 кг

Вес с нагрузкой

Общий вес	81 000 кг
Передняя ось	38 000 кг
Задняя ось	43 000 кг

Передняя и задняя скорости

1 - я передача	5,1 км/ч
2 - я передача	69 км/ч
3 - я передача	9,3 км/ч
4 - я передача	12,4 км/ч
5 - я передача	16,3км/ч
6 - я передача	21,9км/ч
7 - я передача	29,6км/ч

СИСТЕМА РУЛЕВОГО УПРАВЛЕНИЯ

Радиус поворота

Угол поворота	±44 °
Внутренний	5100 мм
Наружный	9320 мм

ГИДРАВЛИКА КОВША

Основные компоненты

Гидравлический насос	PARKER
Регулирующий клапан	PARKER
Цилиндры	160 мм, 2 шт.

ТОРМОЗНАЯ СИСТЕМА

Основные компоненты

Аккумулятор давления	PARKER
Клапан педали тормоза	MICO
Мокрого типа	KESSLER
Загрузочный клапан	MICO

ЭЛЕКТРИЧЕСКАЯ СИСТЕМА

Основные компоненты

Генератор	24В 150А
Аккумулятор	2x12 В
Стартер	24 В 7 кВт
Дежурное освещение	6 шт спереди, 4 шт сзади

СИСТЕМА СМАЗКИ

Автоматическая централизованная смазка

РУКОВОДСТВА

Руководство по эксплуатации	Руководство по запасным частям
Руководство по техническому обслуживанию	Руководство по техническому обслуживанию и ремонту

ОПЦИИ

- ☐ Соответствие нормам CE (CEN)
- ☐ Система пожаротушения с автоматическим выключением двигателя
- ☐ Указатели поворота (красный/зеленый)
- ☐ Защитные решетки фар

САМОСВАЛ – UDT-45

SIMEC

РАЗМЕРЫ (ВИД СБОКУ)

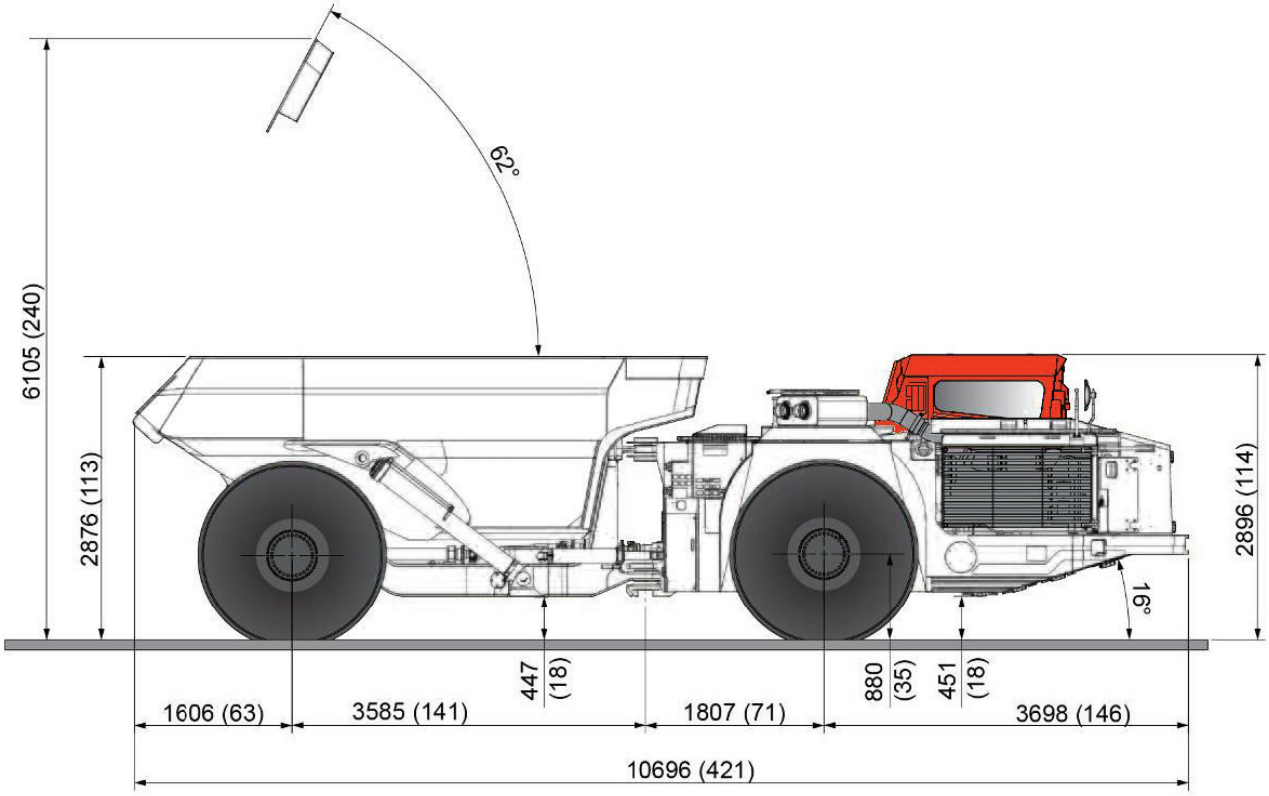

РАЗМЕРЫ (ВИД СВЕРХУ И СЗАДИ)

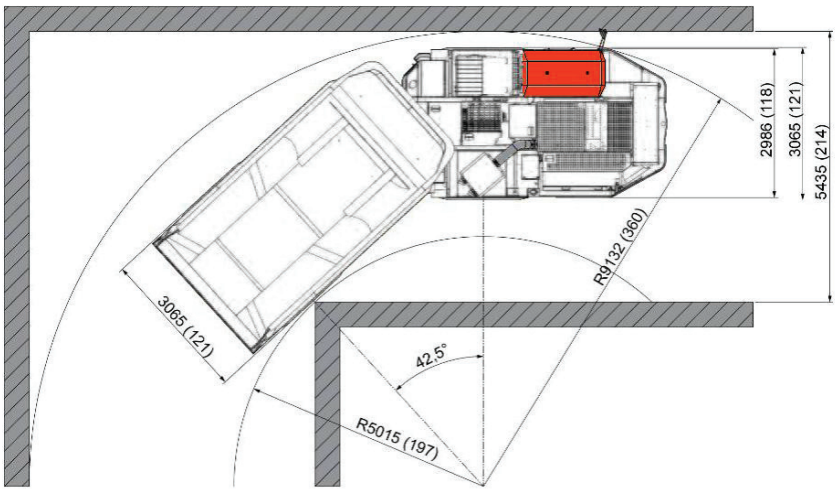

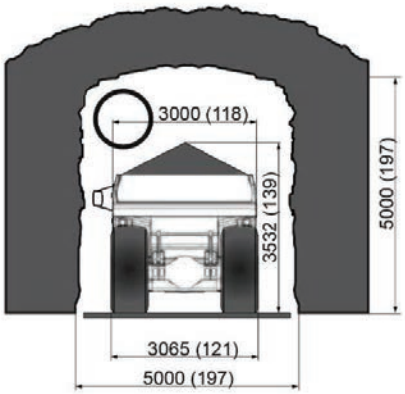

ООО «СИМЭК»
196191, Санкт-Петербург,
Пл. Конституции, д. 7 лит. А,
пом. 14-Н, офис 6126

info@simec.tech +7 (812) 209 3629 www.simec.tech